EXPLORE | WANDLEUCHTE | STAUBROSA

2113251057

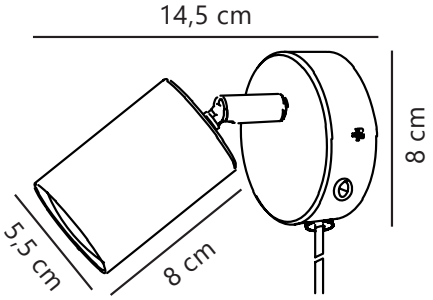

Artikelnummer: 2113251057
EAN: 5704924018824
TUN: 2378764

Farbe: Staubrosa
Hauptmaterial: Metall
Sekundärmaterial: Plastik
Kabel Farbe: Weiss
Kabel Länge (cm): 150
Oberflächenmaterial Kabel: Plastik

Ist das Kabel austauschbar?: Ja

IP-Grad: IP20
Leuchtmittelsockel: GU10
Klasse (Klasse 1, Klasse 2, Klasse 3): Klasse 2 (Dopp. isoliert)
Parallelschaltung: Nein
Schalterplatzierung: Auf der Wandplatte
Spannung (V): 220-240 Volt
Maximale Lampenleistung (W): 7
Höhe (cm): 11.5
Breite (cm): 8

Schirmdurchmesser (cm): 5.5
Länge (cm): 8
Neigungswinkel (°): 90
Drehwinkel (°): 350

Stück pro Hauptkarton: 6
Verkaufsbox Höhe (cm): 12
Verkaufsbox Breite (cm): 11
Verkaufsbox Tiefe (cm): 9
Verkaufsbox Volumen m³ : 0.0012
Produkt Nettogewicht (kg): 0.252

Skandinavischer Stil • Verstellbarer Lampenkopf für ein gerichtetes Licht • Kann mit dem mitgelieferten Kabel oder direkt an einem Wandauslass montiert werden

Bei der Explore Wandleuchte handelt es sich um eine kleine und elegante Leuchte mit einem schlichten Design. Diese Leuchte eignet sich ideal als Nachttischleuchte für Kinderzimmer, Jugendzimmer, Schlafzimmer – oder wo auch immer, Bedarf nach einem gerichteten Licht besteht.