CORATO 40 | DECKENLEUCHTE | GRAU

2512456010

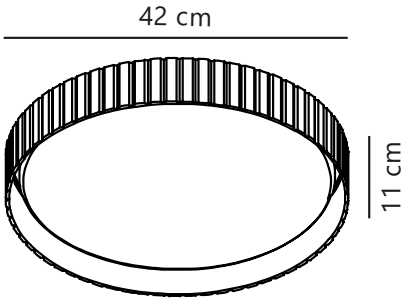

Artikelnummer: 2512456010
EAN: 5704924024580
TUN: 2439903

Farbe: Grau
Hauptmaterial: Plastik
Sekundärmaterial: Filz

IP-Grad: IP20
Leuchtmittelsockel: E14
Klasse (Klasse 1, Klasse 2, Klasse 3): Klasse 2 (Dopp. isoliert)
Parallelschaltung: Nein
Spannung (V): 220-240 Volt
Maximale Lampenleistung (W): 15
Höhe (cm): 11
Schirmdurchmesser (cm): 42
Schirmhöhe (cm): 12

Länge (cm): 42

Stück pro Hauptkarton: 3
Verkaufsbox Höhe (cm): 48
Verkaufsbox Breite (cm): 48
Verkaufsbox Tiefe (cm): 14.5
Verkaufsbox Volumen m³ : 0.0334
Produkt Nettogewicht (kg): 1.03

Dekorativer und eleganter Stil • Materialmix aus Kunststoff und Filz

Bei Corato handelt es sich um eine Neuinterpretation der Deckenleuchte – mit einer traditionellen Form, aber in einem faszinierenden Materialmix. Der Lampenschirm besteht aus Kunststoff und ist von Filz umrandet, was für ein weiches und dekoratives Aussehen sorgt. Der Kunststoffschirm schafft ein weiches und diffuses Licht.