# WISE

LICA DESIGN CENTER

60 - 90 cm

Abluft

Schwarzes Glas

EASY TO MAINTAIN | MAINTENANCE ALARM | LONG LIFE FILTER | CM 45 | CM 55 | Ø150 | ENERGY CLASS (A···/D) B

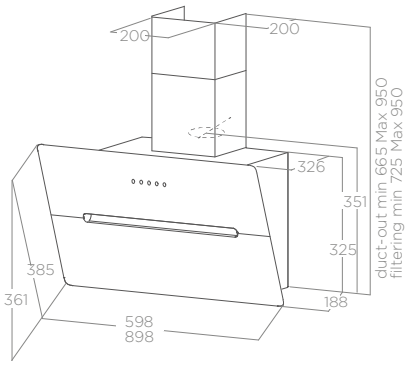


## BELEUCHTUNG

| | |
|---|---|
| Typ | Led 2x1,3 W |
| Intensität | 75 LUX |
| Temperatur | 4000 K |

## PERFORMANCE

| | BL/WH |
|---|---|
| Steuerung | Touch Control 3G+I |
| Intensivleistung | 691 m³/h |
| Schallpegel min-max | 48 - 65 db(A) |
| Anschlusswert | 263 W |

Inkl. Aluminium-Fettfilter
Inkl. Kamin

## ZUBEHÖR

| | |
|---|---|
| Aktivkohlefilter | CFC0140343 |
| Regenerierbarer Aktivkohlefilter | CFC0162221 |
| Kit Erstinstallation Umluft | KIT0182035 |

## MODELLE

| | |
|---|---|
| WISE BL/A/60 | PRF0125564 |
| WISE BL/A/90 | PRF0125626 |

| EN - PRODUCT INFORMATION SHEET | | | |
|---|---|---|---|
| **Supplier's name or trade mark:** | **LAURUS** | | |
| **Supplier's address:** | **VESTEL HOLLAND B.V GERMANY BRANCH, PARKRING 6, 85748 GARCHING, GERMANY** | | |
| **Model identifier:** | **LKG122E** | | |
| **Type of refrigerating appliance:** | | | |
| **Low-noise appliance:** | No | **Design type:** | **Built-in** |
| **Wine storage appliance:** | **No** | **Other refrigerating appliance:** | **Yes** |

| General product parameters: | | | | |
|---|---|---|---|---|
| **Parameter** | | **Value** | **Parameter** | **Value** |
| **Overall dimensions (millimetre)** | **Height** | **1225** | **Total volume (dm³ or l)** | **178** |
| | **Width** | **540** | | |
| | **Depth** | **545** | | |
| **EEI** | | **100** | **Energy efficiency class** | **E** |
| **Airborne acoustical noise emissions (dB(A) re 1 pW)** | | **38** | **Airborne acoustical noise emission class** | **C** |
| **Annual energy consumption (kWh/a)** | | **149** | **Climate class:** | **temperate/** |
| **Minimum ambient temperature (°C), for which the refrigerating appliance is suitable** | | **16** | **Maximum ambient temperature (°C), for which the refrigerating appliance is suitable** | **32** |
| **Winter setting** | | No | | |

| Compartment Parameters: | | | | | |
|---|---|---|---|---|---|
| **Compartment type** | | **Compartment parameters and values** | | | |
| | | **Compartment Volume (dm³ or l)** | **Recommended temperature setting for optimised food storage (°C) These settings shall not contradict the storage conditions set out in Annex IV, Table 3** | **Freezing capacity (kg/24 h)** | **Defrosting type (auto-defrost=A, manual defrost=M)** |
| **Pantry** | No | 0.0 | 17 | - | M |
| **Wine storage** | No | 0.0 | 12 | - | M |
| **Cellar** | No | 0.0 | 12 | - | M |
| **Fresh food** | Yes | 162.2 | 4 | - | A |
| **Chill** | No | 0.0 | 2 | - | M |
| **0-star or ice- making** | No | 0.0 | 0 | - | M |
| **1-star** | No | 0.0 | -6 | - | M |
| **2-star** | No | 0.0 | -12 | - | M |
| **3-star** | No | 0.0 | -18 | - | M |
| **4-star** | Yes | 16.3 | -18 | 2.6 | M |
| **2-star section** | No | 0.0 | -12 | - | M |
| **Variable temperature compartment** | No | 0.0 | - | - | M |

| FOR 4-STAR COMPARTMENTS | |
|---|---|
| Fast freeze facility | **Yes** |

| For wine storage appliances | |
|---|---|
| Number of standard wine bottles | - |

| Light source parameters(a,b): | |
|---|---|
| Type of light source | LED |
| Energy efficiency class | F |
| Minimum duration of the guarantee offered by the manufacturer: | 24 |
| Additional information: | EN 60704-2-14/EN 60704-3 |

Weblink to the manufacturer's website, where the information in point 4(a) Annex of Regulation (EU) 2019/2019b is found: : www.vestel-germany.de

(a) as determined in accordance with Commission Delegated Regulation (EU) 2019/2015 (2).

## Product Fiche compliant to commission delegated regulation (EU) No 65/2014

PRF0125564

FOG0102648 Ed. 08/18

| | Value | Unit | |
|---|---|---|---|
| Supplier's name or trade mark | **ELICA** | | IT il nome o il marchio del fornitore; BG име или търговска марка на доставчика; FI valmistajan nimi tai tavaramerkki; LV piegādātāja nosaukums vai preču zīme; PT nome do fornecedor ou marca comercial; SV Leverantörens namn eller varumärke; FR nom du fournisseur ou marque; CS název nebo obchodní značka výrobce; HR naziv ili zaštitni znak proizvođača; MT isem il-fornitur jew il-marka kummerċjali tiegħu; RO denumirea sau marca comercială a furnizorului; EL Όνομα και σήμα του προμηθευτή; UA торговельна марка |
| Model identifier | **WISE BL/A/60** | | IT modello; BG идентификатор на модела; FI malli; LV piegādātāja modeļa identifikators; PT identificador de modelo; SV Leverantörens modellbeteckning; FR modèle; CS model; HR model; MT l-identifikatur tal-mudell tal-fornitur; RO identificatorul de model al furnizorului; EL Μοντέλο; UA модель |
| Annual Energy Consumption - AEChood | **76** | kWh/a | IT indice di efficienza energetica; BG годишната консумация на енергия; FI energiatehokkuusindeksi; LV energopatēriņš gadā; PT consumo anual de energia; SV Den årliga energiförbrukningen; FR consommation d'énergie annuelle; CS index energetické účinnosti; HR indeks energetske učinkovitosti; MT il-konsum annwali tal-enerġija; RO consumul anual de energie; EL Δείκτης ενεργειακής απόδοσης; UA річний обсяг енергоспоживання, кВт г/рік |
| Energy Efficiency Class | **B** | | IT classe di efficienza energetica; BG класът на енергийна ефективност; FI energiatehokkuusluokka; LV energoefektivitātes klase; PT classe de eficiência energética; SV Energieffektivitetsklass; FR classe d'efficacité énergétique; CS třída energetické účinnosti; HR klasa energetske učinkovitosti; MT il-klassi tal-effiċjenza enerġetika; RO clasa de eficienă energetică; EL Κατηγορία ενεργειακής απόδοσης. UA клас енергоефективності |
| Fluid Dynamic Efficiency - FDEhood | **24.9** | % | IT efficienza fluidodinamica; BG газодинамичната ефективност; FI nestedynaaminen tehokkuus; LV hidrodinamiskā efektivitāte ; PT eficiência da dinâmica dos fluidos; SV flödesdynamiska effektiviteten; FR efficacité fluidodymanique ; CS fluidní dynamická účinnost; HR učinkovitost dinamike fluida; MT l-effiċjenza fluwidodinamika; RO eficiena fluido-dinamică ; EL Δυναμική απόδοση ρευστότητας. UA гідродинамічна ефективність |
| Fluid Dynamic Efficiency class | **B** | | IT classe di efficienza fluidodinamica; BG класът на газодинамична ефективност; FI nestedynaaminen tehokkuusluokka; LV hidrodinamiskās efektivitātes klase; PT classe de eficiência dinâmica dos fluidos; SV flödesdynamiska klassen; FR classe d'efficacité fluidodynamique du modèle; CS třída fluidní dynamické účinnosti; HR klasa učinkovitosti dinamike fluida; MT il-klassi tal-effiċjenza fluwidodinamika; RO clasa de eficienă fluido-dinamică; EL Κατηγορία ρευστοδυναμικής απόδοσης; UA клас гідродинамічної ефективності |
| Light Efficiency - LEhood | **29** | lux/W | IT efficienza luminosa; BG ефективността на осветяване; FI valoteho; LV apgaismojuma efektivitāte; PT eficiência de iluminação; SV Belysningseffektiviteten; FR efficacité lumineuse; CS světelná účinnost; HR učinkovitost svjetla; MT l-effiċjenza tat-tidwil; RO eficiena iluminăr; EL Φωτεινή απόδοση; UA світлова ефективність випромінювання |
| Lighting Efficiency Class | **A** | | IT classe di efficienza luminosa; BG класът на ефективност на осветяване; FI valoteholuokka; LV apgaismojuma efektivitātes klase; PT classe de eficiência de iluminação; SV Belysningseffektivitetsklass; FR classe d'efficacité lumineuse du modèle; CS třída světelné účinnosti; HR klasa učinkovitosti svjetla; MT il-klassi tal-effiċjenza tat-tidwil; RO clasa de eficienă a iluminării; EL Κατηγορία φωτεινής απόδοσης; UA клас світлової ефективності випромінювання |
| Grease Filtering Efficiency - GFEhood | **46** | % | IT efficienza di filtraggio dei grassi; BG ефективността на филтриране на мазнини; FI rasvansuodatustehokkuus; LV tauku filtrēšanas efektivitāte; PT eficiência de filtragem de gorduras; SV Fettfiltreringseffektiviteten; FR efficacité de filtration des graisses; CS účinnost filtrace tuků; HR učinkovitost filtriranja masnoća; MT l-effiċjenza tal-filtrazzjoni tal-grassijiet; RO eficiena de filtrare a grăsimilor,; EL Απόδοση φιλτραρίσματος του λίπους,; UA ефективність фільтрування жирів |
| Grease Filtering Efficiency class | **F** | | IT classe di efficienza del filtraggio dei grassi; BG класът на ефективността на филтриране на мазнини; FI rasvansuodatuksen tehokkuusluokka; LV tauku filtrēšanas efektivitātes; PT classe de eficiência de filtragem de gorduras; SV fettfiltreringseffektivitetsklass; FR classe d'efficacité de filtration des graisses du modèle; CS třída účinnosti filtrace tuků; HR klasa učinkovitosti filtriranja masnoća; MT il-klassi tal-effiċjenza tal-filtrazzjoni tal-grassijiet; RO clasa de eficienă a filtrării grăsimilor ; EL Κατηγορία απόδοσης του φιλτραρίσματος του λίπους,; UA клас ефективності фільтрації жирів |
| Minimum Air Flow in normal use | **256** | m³/h | IT flusso d'aria alla potenza minima; BG дебитът при минималната скорост на нормално използване; FI ilmavirtaus minimiteholla; LV gaisa plūsmas ātrums pie minimālā ātruma normālā režīmā; PT valor do fluxo de ar na regulação de velocidade mínima; SV Luftflöde vid minimi under normalt bruk; FR débit d'air à la vitesse minimale ; CS průtok vzduchu při minimálním výkonu; HR protok zraka na minimalnoj snazi; MT il-fluss tal-arja fil-veloċità minima tal-apparat waqt użu normali; RO debitul de aer la turaie minimă ; EL Ροή αέρα στην ελάχιστη ισχύ.; UA витягування повітря (м3/год) на мінімальній швидкості за звичайного режиму користування |
| Maximum Air Flow in normal use | **559** | m³/h | IT flusso d'aria alla potenza massima; BG дебитът при максималната скорост на нормално използване; FI ilmavirtaus maksimiteholla; LV gaisa plūsmas ātrums pie maksimālā ātruma normālā režīmā; PT valor do fluxo de ar na regulação de velocidade máxima; SV Luftflöde vidmaximihastighet under normalt bruk; FR débit d'air à la vitesse maximale ; CS průtok vzduchu při maximálním výkonu; HR protok zraka na maksimalnoj snazi; MT il-fluss tal-arja fil-veloċità massima tal-apparat waqt użu normali; RO debitul de aer la turaie maximă; EL Ροή αέρα στη μέγιστη ισχύ.; UA витягування повітря (м3/год) на максимальній швидкості за звичайного режиму користування |
| Air Flow at intensive/boost setting | **691** | m³/h | IT flusso d'aria in condizioni di uso intenso o boost; BG дебитът на позицията за интензивен или форсиран режим, ако има такива; FI ilmavirtaus intensiivisessä tai tehostetussa käytössä; LV gaisa plūsmas ātrums intensīvajā vai pastiprinātajā režīmā; PT valor do fluxo de ar) no modo intensivo ou boost; SV luftflöde vid intensiv- eller boostinställning.; FR le débit d'air en mode intensif ou «boost»; ; CS průtok vzduchu za podmínek intenzivního nebo zvýšeného používání ; HR protok zraka u uvjetima intenzivnog korištenja ili pojačanja; MT l-fluss tal-arja meta l- apparat ikun qed jitħaddem bl-użu tal-modalità intensiva; RO ebitul de aer în modul intensiv sau accelerat,; EL Ροή αέρα υπό συνθήκες έντονης ή επιταχυνόμενης χρήσης.; UA витягування повітря (м3/год) в умовах інтенсивного режиму або режиму підвищеної інтенсивності |
| A-weighted Sound Power Emission at minimum speed | **48** | dB(A) re 1pW | IT potenza sonora ponderata A delle emissioni di rumore alla potenza minima; BG нивото на мощността на излъчвания въздушен шум, по крива A при минималната скорост; FI melupäästöjen A-painotettu äänitehotaso minimiteholla; LV A-izsvarotās akustiskās jaudas emisijas gaisā pie minimālā ātruma normālā režīmā; PT nível de potência sonora com ponderação A com a regulação de velocidade mínima ; SV Luftburet akustiskt buller för A-viktade ljudeffektutsläpp vid minimi under normalt bruk.; FR émissions acoustiques de l'air pondérées de la valeur A à la vitesse minimale; CS vážená hladina emisí hluku akustického výkonu při minimálním výkonu; HR ponderirana zvučna snaga A razine buke na minimalnoj snazi; MT l-emissjonijiet akustiċi tal-qawwa tal-ħoss fl-arja, ippeżati għall-frekwenza A fil-veloċità minima; RO puterea acustică ponderată A a emisiilor sonore transmise prin aer la turaia minimă disponibilă; EL Σταθμισμένη ακουστική ισχύς A των εκπομπών θορύβου στην ελάχιστη ισχύ.; UA рівень акустичного поширення шуму в повітрі за шкалою A на мінімальній швидкості |
| A-weighted Sound Power Emission at maximum speed | **65** | dB(A) re 1pW | IT potenza sonora ponderata A delle emissioni di rumore alla potenza massima; BG нивото на мощността на излъчвания въздушен шум, по крива A при максималната скорост; FI melupäästöjen A-painotettu äänitehotaso maksimiteholla; LV A-izsvarotās akustiskās jaudas emisijas gaisā pie maksimālā ātruma normālā režīmā; PT nível de potência sonora com ponderação A com a regulação de velocidade máxima ; SV Luftburet akustiskt buller för A-viktade ljudeffektutsläpp vid maximihastighet under normalt bruk.; FR émissions acoustiques de l'air pondérées de la valeur A à la vitesse maximale; CS vážená hladina emisí hluku akustického výkonu při maximálním výkonu; HR ponderirana zvučna snaga A razine buke na maksimalnoj snazi; MT l-emissjonijiet akustiċi tal-qawwa tal-ħoss fl-arja, ippeżati għall-frekwenza A fil-veloċità massima; RO puterea acustică ponderată A a emisiilor sonore transmise prin aer la turaia maximă disponibilă; EL Σταθμισμένη ακουστική ισχύς A των εκπομπών θορύβου στη μέγιστη ισχύ ; UA рівень акустичного поширення шуму в повітрі за шкалою A на максимальній швидкості |
| A-weighted Sound Power Emission at intensive or boost speed | **70** | dB(A) re 1pW | IT potenza sonora ponderata A delle emissioni di rumore in condizioni di uso intenso o boost; BG нивото на мощността на излъчвания въздушен шум, по крива A на позицията за интензивен или форсиран режим, ако има такива; FI melupäästöjen A-painotettu äänitehotaso intensiivisessä tai tehostetussa käytössä; LV A-izsvarotās akustiskās jaudas emisijas gaisāintensīvajā vai pastiprinātajā režīmā; PT nível de potência sonora com ponderação A no modo intensivo ou boost; SV luftburet akustiskt buller för A-viktade ljudeffektutsläpp vid intensiv- eller boostinställning.; FR es émissions acoustiques de l'air pondérées de la valeur A n mode intensif ou «boost»; CS vážená hladina emisí hluku akustického výkonu za podmínek intenzivního nebo zvýšeného používání ; HR ponderirana zvučna snaga A razine buke u uvjetima intenzivnog korištenja ili pojačanja; MT l-emissjonijiet akustiċi tal-qawwa tal-ħoss fl-arja, ippeżati għall-frekwenza A meta l-apparat ikun qed jitħaddem bl-użu tal-modalità intensiva j; RO puterea acustică ponderată A a emisiilor sonore transmise prin aer în modul intensiv sau accelerat; EL Σταθμισμένη ακουστική ισχύς A των εκπομπών θορύβου υπό συνθήκες έντονης ή επιταχυνόμενης χρήσης. ; UA рівень акустичного поширення шуму в повітрі за шкалою A в умовах інтенсивного режиму або режиму підвищеної інтенсивності |
| Power consumption off mode - Po | **NA** | W | IT consumo di energia in modo spento; BG консумацията на мощност в режим „изключен"; FI energiankulutus sammutettuna; LV jaudas patēriņš izslēgtā režīmā; PT consumo de energia no modo de desativação; SV effektförbrukningen i frånläge; FR la consommation d'énergie en mode «arrêt»,; CS spotřeba energie ve vypnutém režimu; HR potrošnja energije u načinu rada isključen; MT il-konsum tal-enerġija fil-modalità Mitfi; RO consumul de putere în modul oprit; EL Κατανάλωση ενέργειας σε απενεργοποιημένη κατάσταση; UA енергоспоживання у режимі вимкнення |
| Power consumption in standby mode - Ps | **0.49** | W | IT consumo di energia in modo standby ; BG консумацията на мощност в режим „в готовност"; FI energiankulutus standby-tilassa ; LV jaudas patēriņš gaidstāves režīmā; PT consumo de energia no modo de espera ; SV effektförbrukningen i standby-läge; FR la consommation d'énergie en mode «veille»,; CS spotřeba energie v pohotovostním režimu ; HR potrošnja energije u stanju mirovanja ; MT il-konsum tal-enerġija fil-modalità Stennija; RO consumul de putere în modul standby ; EL Κατανάλωση ενέργειας σε κατάσταση αναμονής ; UA енергоспоживання у режимі очікування |

## Additional Product Information compliant to commission regulation (EU) No 66/2014

| | Symbol | Value | Unit | |
|---|---|---|---|---|
| Time increase factor | f | **1.1** | | IT Fattore di incremento nel tempo; BG Коефициент на увеличение на времето; FI Ajan korotuskerroin; LV Laika palielinājuma koeficients; PT Fator de aumento de tempo; SV Faktor povečanja časa; FR Facteur d'accroissement dans le temps; CS Koeficient zvýšení času; HR Faktor povećanja vremena; MT Fattur ta' żieda fil-ħin; RO Factor de cretere în timp; EL Παράγοντας αύξησης κατά την πάροδο του χρόνου; UA Коефіцієнт зростання у часі |
| Energy Efficiency Index | EEIhood | **64.3** | | IT Indice di efficienza energetica; BG Индекс на енергийна ефективност; FI Energiatehokkuusindeksi; LV Energoefektivitātes indekss; PT Índice de eficiência energética; SV Indeks energijske učinkovitosti; FR Indice d'efficacité énergétique; CS Index energetické účinnosti; HR Indeks energetske učinkovitosti; MT L-indiċi tal-effiċjenza enerġetika; RO Indice de eficienă energetică; EL Δείκτης ενεργειακής απόδοσης; UA Показник енергоефективності |
| Measured air flow rate at best efficiency point | QBEP | **400** | m³/h | IT Portata d'aria misurata al punto di massima efficienza ; BG Дебит, измерен в точката на най-висока ефек- тивност ; FI Mitattu ilmavirta parhaan hyötysuhteen pis-teessä ; LV Gaisa plūsma, mērīta optimālajā darba punktā ; PT Débito de ar medido no ponto de maior eficiência ; SV Izmerjena stopnja pretoka zraka na točki največje učinkovitosti; FR Débit d'air mesuré au point de rendement maximal ; CS Naměřený průtok vzduchu v bodě nejvyšší účinnosti ; HR Izmjerena stopa protoka zraka pri točki najvećeg stupnja iskorištenja ; MT Ir-rata tal-fluss tal-arja mkejla fil-punt tal- effiċjenza massim; RO Fluxul nominal de aer măsurat la punctul de eficienă maximă ; EL Παροχή αέρα που μετριέται στο σημείο της μέγιστης απόδοσης ; UA Пропускна здатність в точці максимальної ефективності |
| Measured air pressure at best efficiency point | PBEP | **414** | Pa | IT Pressione dell'aria misurata al punto di mas-sima efficienza ; BG Налягане, измерено в точката на най-висока ефективност ; FI Mitattu ilmanpaine parhaan hyötysuhteen pisteessä ; LV Gaisa spiediens, mērīts optimālajā darba punktā ; PT Pressão de ar medida no ponto de maior eficiência ; SV Izmerjen zračni tlak na točki največje učin-kovitosti; FR Pression d'air mesurée au point de rendement maximal ; CS Naměřený tlak vzduchu v bodě nejvyšší účin-nosti ; HR Izmjeren tlak zraka pri točki najvećeg stupnja iskorištenja ; MT Il-pressjoni tal-arja mkejla fil-punt tal-effiċ-jenza massima ; RO Presiunea aerului măsurată la punctul de eficienă maximă ; EL Πίεση του αέρα που μετριέται στο σημείο της μέγιστη απόδοσης ; UA Тиск повітря, виміряний в точці максимальної ефективності |
| Maximum air flow | Qmax | **691** | m³/h | IT Flusso d'aria massimo; BG Максимален дебит; FI Suurin ilmavirta; LV Gaisa maksimālā plūsma; PT Débito de ar máximo; SV Največji pretok zraka; FR Débit d'air maximal; CS Maximální průtok vzduchu; HR Najveći dopušteni protok zraka; MT Il-fluss massimu tal-arja; RO Fluxul maxim de aer; EL Μέγιστη ροή αέρα; UA Максимальна пропускна здатність |
| Measured electric power input at best efficiency point | WBEP | **184.5** | W | IT Potenza elettrica assorbita al punto di mas-sima efficienza ; BG Входна електрическа мощност в точката на най-висока ефективност ; FI Mitattu sähkön ottoteho parhaan hyötysuh-teen pisteessä ; LV Elektriskā ieejas jauda, mērīta optimālajā darba punktā ; PT Potência elétrica medida no ponto de maior eficiência ; SV Izmerjena vhodna električna moč na točki največje učinkovitosti; FR Puissance électrique à l'entrée mesurée au point de rendement maximal ; CS Naměřený elektrický příkon v bodě nejvyšší účinnosti ; HR Izmjerena ulazna električna snaga pri točki najvećeg stupnja iskorištenja ; MT Il-kontribut tal-enerġija elettrika mkejjel fil- punt tal-effiċjenza massima ; RO Puterea electrică de intrare măsurată la punctul de eficienă maximă ; EL Ηλεκτρική ισχύς που απορροφάται στο σημείο της μέγιστης απόδοσης; UA Електрична потужність, що поглинається в точці максимальної ефективності |
| Nominal power of the lighting system | WL | **2.6** | W | IT Potenza nominale del sistema di illuminazio-ne; BG Номинална мощност на осветителната система; FI Valaistusjärjestelmän nimellisteho; LV Apgaismes sistēmas nominālā jauda; PT Potência nominal do sistema de iluminação; SV Nazivna moč sistema za osvetljevanje; FR Puissance nominale du système d'éclairage; CS Jmenovitý příkon osvětlovacího systému; HR Nominalna snaga sustava za osvjetljavanje; MT Il-qawwa nominali tas-sistema tat-tidwil; RO Puterea nominală a sistemului de iluminat; EL Ονομαστική ισχύς του συστήματος φωτισμού; UA Номінальна потужність системи освітлення |
| Average illumination of the lighting system on the cooking surface | Emiddle | **75** | lux | IT Illuminamento medio del sistema di illumi-nazione sulla superficie di cottura ; BG Средна осветеност, осигурявана от освети- телната система върху повърхността за готвене ; FI Valaistusjärjestelmän keskimääräinen valais-tusvoimakkuus keittopinnalla ; LV Apgaismes sistēmas nodrošinātais vidējais apgaismojums uz ēdiena gatavošanas virsmas; PT Iluminação média produzida pelo sistema de iluminação na superfície de cozedura ; SV Povprečna osvetljenost kuhalne površine, ki jo zagotavlja sistem za osvetljevanje; FR Éclairement moyen du système d'éclairage sur la surface de cuisson ; CS Průměrné osvětlení varného povrchu osvětlo-vacím systémem ; HR Prosječno osvjetljenje sustava za osvjetlja-vanje površine za kuhanje ; MT Il-Iluminazzjoni medja tas-sistema tat-tidwil fuq il-wiċċ għat-tisjir ; RO Iluminarea medie a sistemului de iluminat pe suprafaa de gătit ; EL Μεσαία φωτεινότητα του συστήματος φωτισμού στην επιφάνεια μαγειρέματος; UA Середнє світлове випромінювання системи освітлення на варильній поверхні |

# Product Fiche compliant to commission delegated regulation (EU) No 65/2014

PRF0125564

FOG0102648 Ed. 08/18

| | Value | Unit | |
|---|---|---|---|
| Supplier's name or trade mark | **ELICA** | | DE Name oder Warenzeichen des Lieferanten; DA Leverandørens navn eller varemærke; HU a gyártó neve vagy márkajelzése; NL naam van de leverancier of het handelsmerk; SK názov alebo obchodná značka výrobcu; GA ainm nó branda an tsoláthraí; ES el nombre o marca comercial del proveedor; ET tarnija nimi või kaubamärk; LT Tiekėjo pavadinimas ir prekės ženklas; PL nazwa dostawcy lub znak towarowy; SL ime ali oznaka proizvajalca; TR Tedarikçi adı; SR ime ili robna marka proizvođača; BY назва або таварны знак вытворцы; RU название или марка поставщика |
| Model identifier | **WISE BL/A/60** | | DE Modellkennung des Lieferanten; DA Model; HU modell; NL typeaanduiding van het model van de leverancier; SK model; GA leagan; ES el identificador del modelo del proveedor; ET mudel; LT modelis; PL identyfikator modelu dostawcy; SL model; TR Model tanımı; SR Model; BY мадэль; RU модель |
| Annual Energy Consumption - AEChood | **76** | kWh/a | DE jährliche Energieverbrauch; DA Årligt energiforbrug; HU energiahatékonysági mutató; NL het jaarlijkse energieverbruik; SK index energetickej účinnosti; GA innéacs éifeachtúlachta fuinnimh; ES el consumo de energía anual; ET aastane energiatarbimine; LT energijos vartojimo efektyvumo santykinis dydis; PL roczne zużycie energii; SL indeks energetske učinkovitosti; TR Yıllık enerji tüketimi; SR indeks energetske efikasnosti; BY індэкс энерга эфектыўнасці; RU годовое потребление энергии |
| Energy Efficiency Class | **B** | | DE Energieeffizienzklasse; DA Energieffektivitetsklasse; HU energiahatékonysági osztály; NL energie-efficiëntieklasse; SK trieda energetickej účinnosti; GA rang éifeachtúlachta fuinnimh; ES la clase de eficiencia energética; ET Energiatõhususe klass; LT energijos vartojimo efektyvumo klasė; PL klasa efektywności energetycznej; SL razred energetske učinkovitosti ; TR Enerji verimlilik sınıfı; SR klasa energetske efikasnosti; BY клас энерга эфектыўнасці; RU класс энергоэффективности |
| Fluid Dynamic Efficiency - FDEhood | **24.9** | % | DE fluiddynamische Effizienz; DA Væskedynamisk effektivitet; HU hidrodinamikai hatékonyság; NL hydrodynamische efficiëntie; SK fluidná dynamická účinnosť; GA éifeachtúlacht shreabhdhinimiciúil; ES la eficiencia fluidodinámica; ET hüdrodünaamika tõhusus; LT srauto dinaminis efektyvumas; PL wydajność przepływu dynamicznego; SL pretočna dinamična učinkovitost; TR Sıvı dinamiği verimliliği; SR fluo-dinamička efikasnost; BY дынамічная эфектыўнасць вадкасці; RU гидродинамическая эффективность |
| Fluid Dynamic Efficiency class | **B** | | DE die Klasse für die fluiddynamische Effizienz; DA Væskedynamisk effektivitetsklasse; HU hidrodinamikai hatékonysági osztály; NL hydrodynamische-efficiëntieklasse; SK trieda fluidnej dynamickej účinnosti; GA rang éifeachtúlachta sreabhdhinimiciúla; ES la clase de eficiencia fluidodinámica; ET hüdrodünaamika tõhususe klass; LT srauto dinaminio efektyvumo klasė; PL klasa wydajności przepływu dynamicznego; SL razred pretočne dinamične učinkovitosti; TR Sıvı dinamiği verimlilik sınıfı; SR klasa fluo-dinamičke efikasnosti; BY клас дынамічнай эфектыўнасці вадкасці; RU класс гидродинамической эффективности |
| Light Efficiency - LEhood | **29** | lux/W | DE Beleuchtungseffizienz; DA Belysningseffektivitet; HU megvilágítási hatékonyság; NL verlichtingsefficiëntie; SK svetelná účinnosť; GA éifeachtúlacht solais; ES la eficiencia de iluminación; ET Valgustõhusus; LT šviesos našumas; PL sprawność oświetlenia; SL svetlobna učinkovitost; TR Aydınlatma Verimliliği; SR svetlosna efikasnost; BY святлоаддача; RU световая отдача |
| Lighting Efficiency Class | **A** | | DE Beleuchtungseffizienzklasse; DA Belysningseffektivitetsklasse; HU megvilágítási hatékonysági osztály; NL verlichtingsefficiëntieklasse; SK trieda svetelnej účinnosti; GA rang éifeachtúlachta solais; ES la clase de eficiencia de iluminación; ET Valgustustõhususe klass; LT šviesos našumo klasė; PL klasa sprawności oświetlenia; SL razred svetlobne učinkovitosti; TR Aydınlatma Verimliliği sınıfı; SR klasa svetlosne efikasnosti; BY клас святлоаддачы; RU класс световой отдачи |
| Grease Filtering Efficiency - GFEhood | **46** | % | DE Fettabscheidegrad; DA Effektivitet af fedtfiltrering; HU zsírszűrő hatékonysága; NL vetfilteringsefficiëntie; SK účinnosť filtrácie tukov; GA éifeachtúlacht scagtha gréisce; ES la eficiencia de filtrado de grasa; ET Rasva eemaldamise tõhusus; LT riebalų filtravimo našumas; PL efektywność pochłaniania zanieczyszczeń; SL učinkovitost filtriranja maščob; TR Yağ Süzme Verimliliği; SR efikasnost filtriranja masti; BY эфектыўнасць фільтрацыі змазак; RU эффективность фильтрации жиров |
| Grease Filtering Efficiency class | **F** | | DE die Klasse für den Fettabscheidegrad; DA Effektivitetsklasse af fedtfiltrering; HU zsírszűrő hatékonysági osztálya; NL vetfilteringsefficiëntieklasse; SK trieda účinnosti filtrácie tukov; GA rang éifeachtúlachta scagtha gréisce; ES la clase de eficiencia de filtrado de grasa.; ET Rasva eemaldamise tõhususe klass; LT riebalų filtravimo našumo klasė; PL klasa efektywności pochłaniania zanieczyszczeń; SL razred učinkovitosti filtriranja maščob; TR Yağ Süzme Verimliliği sınıfı; SR klasa efikasnosti filtriranja masti; BY клас эфектыўнасці фільтрацыі змазак; RU класс эффективности фильтрации жиров |
| Minimum Air Flow in normal use | **256** | m³/h | DE der Luftstrom minimaler; DA Luftstrøm ved minimal effekt; HU levegő sebesség minimum teljesítményen; NL luchtstroom bij minimum bij normaal gebruik; SK prietok vzduchu pri minimálnom výkone; GA aershreabhadh ag an íoschumhacht.; ES el flujo de aire en su ajuste mínimo; ET Minimaalne õhuvool tavakasutusel; LT oro srautas mažiausiu; GAlingumu; PL natężenie przepływu powietrza przy minimalnej; SL pretok zraka na minimalni moči; TR Asgari Hızdaki Hava Akımı; SR protok vazduha pri minimalnoj snazi; BY паток паветра пры мінімальнай магутнасці; RU расход воздуха при минимальной мощности |
| Maximum Air Flow in normal use | **559** | m³/h | DE der Luftstrom maximaler; DA Luftstrøm ved maksimal effekt; HU levegő sebesség maximum teljesítményen; NL luchtstroom bij maximumsnelheid bij normaal gebruik; SK prietok vzduchu pri maximálnom výkone; GA aershreabhadh ag an uaschumhacht; ES el flujo de aire en su ajuste máximo; ET Maksimaalne õhuvool tavakasutusel; LT oro srautas didžiausiu; GAlingumu; PL natężenie przepływu powietrza przy maksy-malnej; SL pretok zraka na maksimalni moči; TR Azami Hızdaki Hava Akımı; SR protok vazduha pri maksimalnoj snazi; BY паток паветра пры максімальнай магутнасці; RU расход воздуха при максимальной мощности |
| Air Flow at intensive/boost setting | **691** | m³/h | DE Luftstrom im Betrieb auf der Intensivstufe oder Schnelllaufstufe; DA Luftstrøm ved intensivt brug eller boost; HU levegő sebesség intenzív vagy boost sebességfokozaton; NL luchtstroom in de intensieve of boostmodus; SK prietok vzduchu za podmienok intenzívneho alebo zvýšeného používania; GA aershreabhadh le tréanúsáid; ES el flujo de aire en posición ultrarrápida o reforzada; ET Õhuvool intensiivkasutusel; LT oro srautas intensyviaja ar forsuotaja veiksena; PL; DAne dotyczące natężenia przepływu powietrza przy ustawieniu trybu intensywnego lub turbo; SL pretok zraka v intenzivnem ali boost načinu delovanja; TR Yoğun veya destekli ayardaki hava akımı; SR protok vazduha u uslovima intezivne upotrebe ili boost; BY паток паветра пры інтэнсіўных ці бустэрных умовах эксплуатацыі; RU расход воздуха в условиях интенсивного использования или в режиме boost |
| A-weighted Sound Power Emission at minimum speed | **48** | dB(A) re 1pW | DE A-bewerteten Luftschallemissionen bei minimaler verfügbarer Geschwindigkeit im Normalbetrieb; DA A-vægtet lydeffekt ved minimal effekt; HU A szűrővel súlyozott hangteljesítmény minimum teljesítményen; NL akoestische A-gewogen geluidsemissie in de lucht bij minimumbij normaal gebruik; SK vážená hladina emisií hluku akustického výkonu pri minimálnom výkone; GA fuaimchumhacht ualaithe A na n-astuithe fuaime ag an íoschumhacht; ES las emisiones sonoras en el aire ponderadas por el valor A en su ajuste mínimo; ET Helinivoo A suhtes väikseima kiiruse korral; LT A svertinė; GArso; GAlia mažiausiu; GAlingumu; PL poziom hałasu jako hałas emitowany w postaci fal akustycznych odniesionych do A przy minimalnej; SL vrednotena raven A zvočne moči emisije hrupa pri minimalni moči; TR Asgari hızda normal kullanımda havaya yayılan akustik A-ağırlıklı ses gücü emisyonu, SR ponderisana zvučna snaga A buke pri minimalnoj snazi; BY ўзважаная гукавая моц шуму А пры мінімальнай магутнасці; RU Взвешенная звуковая мощность по шкале А звукового излучения при минимальной мощности |
| A-weighted Sound Power Emission at maximum speed | **65** | dB(A) re 1pW | DE A-bewerteten Luftschallemissionen bei maximalerr verfügbarer Geschwindigkeit im Normalbetrieb; DA A-vægtet lydeffekt ved maksimal effekt; HU A szűrővel súlyozott hangteljesítmény maximum teljesítményen; NL akoestische A-gewogen geluidsemissie in de lucht bij maximumsnelheid bij normaal gebruik; SK vážená hladina emisií hluku akustického výkonu pri maximálnom výkone; GA fuaimchumhacht ualaithe A na n-astuithe fuaime le tréanúsáid; ES las emisiones sonoras en el aire ponderadas por el valor A en su ajuste máximo; ET Helinivoo A suhtes väikseima kiiruse korral; LT A svertinė; GArso; GAlia didžiausiu; GAlingumu; PL poziom hałasu jako hałas emitowany w postaci fal akustycznych odniesionych do A przy maksymalnej ; SL vrednotena raven A zvočne moči emisije hrupa pri maksimalni moči; TR Azami hızda normal kullanımda havaya yayılan akustik A-ağırlıklı ses gücü emisyonu; SR ponderisana zvučna snaga A buke pri maksimalnoj snazi; BY ўзважаная гукавая моц шуму А пры максімальнай магутнасці; RU Взвешенная звуковая мощность по шкале А звукового излучения при максимальной мощности |
| A-weighted Sound Power Emission at intensive or boost speed | **70** | dB(A) re 1pW | DE A-bewerteten Luftschallemissionen im Betrieb auf der Intensivstufe oder Schnelllaufstufe; DA A-vægtet lydeffektniveau ved intensiv brugstilstand eller boost; HU A szűrővel súlyozott hangteljesítmény intenzív vagy boost fokozat használatakor; NL akoestische A-gewogen geluidsemissie in de lucht in de intensieve of boostmodus; SK vážená hladina emisií hluku akustického výkonu za podmienok intenzívneho alebo zvýšeného používania; GA fuaimchumhacht ualaithe A na n-astuithe fuaime le tréanúsáid; ES las emisiones sonoras en el aire ponderadas por el valor A en posición ultrarrápida o reforzada; ET Helinivoo A suhtes intensiivse kiiruse korral; LT A svertinė; GArso; GAlia intensyviaja ar forsuotaja veiksena; PL; DAne dotyczące poziomu hałasu emitowanego w postaci fal akustycznych odniesionych do A w trybach intensywnym i turbo; SL vrednotena raven A zvočne moči emisije hrupa pri intenzivnem ali boost načinu delovanja; TR Yoğun veya destekli ayarda havaya yayılan akustik A-ağırlıklı ses gücü emisyonu; SR ponderisana zvučna snaga A buke u uslovima intezivne upotrebe ili boost; BY ўзважаная гукавая моц шуму А пры інтэнсіўных ці бустэрных умовах эксплуатацыі; RU Взвешенная звуковая мощность по шкале А звукового излучения в условиях интенсивного использования или в режиме boost |
| Power consumption off mode - Po | **NA** | W | DE Leistungsaufnahme im Aus-Zustand; DA Energiforbrug i slukket tilstand; HU energiafogyasztás kikapcsolt állapotban; NL het elektriciteitsverbruik in de uit-stand; SK spotreba energie vo vypnutom režime; GA caitheamh fuinnimh agus é múchta; ES el consumo de electricidad en modo desactivado; ET Energiakulu väljalülitatuna; LT išjungties būsena suvartojamos elektros energijos kiekis; PL użycie energii elektrycznej w trybie wyłączenia; SL poraba energije v ugasnjenem načinu; TR Kapalı moddaki güç tüketimi; SR potrošnja energije isključena; BY спажыванне энергіі ў выключаным рэжыме; RU потребление энергии в выключенном состоянии |
| Power consumption in standby mode - Ps | **0.49** | W | DE Leistungsaufnahme im Bereitschaftszustand; DA Energiforbrug i standby; HU energiafogyasztás készenléti módban; NL het elektriciteitsverbruik in de stand-by-stand; SK spotreba energie v pohotovostnom režime; GA caitheamh fuinnimh i mód fuireachais; ES el consumo de electricidad en modo de espera; ET Energiakulu standby-režiimis; LT budėjimo veiksena suvartojamos elektros energijos kiekis; PL zużycie energii elektrycznej w trybie czuwania; SL poraba energije v standby načinu; TR Hazır bekleme modundaki güç tüketimi; SR potrošnja energije u stanju mirovanja; BY спажыванне энергіі ў рэжыме чакання; RU потребление энергии в режиме ожидания |

# Additional Product Information compliant to commission regulation (EU) No 66/2014

| | Symbol | Value | Unit | |
|---|---|---|---|---|
| Time increase factor | f | **1.1** | | DE Zeitverlängerungsfaktor; DA Tidsforøgelsesfaktor; HU Időtartam-növelő tényező; NL Tijdstoenamefactor; SK Činiteľ prírastku času; GA Fachtóir méadaithe san am; ES Factor de incremento temporal; ET Ajaline kasvutegur; LT Laiko didėjimo; DAugiklis; PL Współczynnik upływu czasu; SL Faktor povečanja časa; TR Zaman artış faktörü; SR Faktor povecanja tokom vremena; BY каэфіцыент павялічэння з цягам часу; RU Коэффициент увеличения по времени |
| Energy Efficiency Index | EEIhood | **64.3** | | DE Energieeffizienzindex; DA Energieffektivitetsindeks; HU Energiahatékonysági mutató; NL Energie-efficiëntie-index; SK Index energetickej účinnosti; GA Innéacs éifeachtúlachta fuinnimh; ES Índice de eficiencia energética; ET Energiatõhususindeks; LT Energijos vartojimo efektyvumo indeksas; PL Wskaźnik efektywności energetycznej; SL Indeks energijske učinkovitosti; TR Enerji Verimlilik Endeksi; SR indeks energetske efikasnosti; BY індэкс энерга эфектыўнасці; RU Индекс энергоэффективности |
| Measured air flow rate at best efficiency point | QBEP | **400** | m³/h | DE Gemessener Luftvolumenstrom im Bestpunkt; DA Målt luftstrøm i det optimale driftspunkt (BEP); HU Mért légáramsebesség a legjobb hatásfokú pontban; NL Gemeten luchtdebiet op het beste-efficiëntie-punt; SK Nameraný prietok vzduchu v bode s najvyššou účinnosťou; GA Sreabhráta aeir a thomhaistear ag pointe na héifeachtúlachta uasta; ES Flujo de aire medido en el punto de máxima eficiencia; ET Mõõdetud õhuvooluhulk suurima tõhususega tööolukorras; LT Išmatuotasis optimalaus našumo taško oro srautas; PL Natężenie przepływu powietrza mierzone w optymalnym punkcie pracy; SL Izmerjena stopnja pretoka zraka na točki največje učinkovitosti; TR En iyi verimlilik noktasındaki hava akımı; SR protok vazduha izmerena pri maksimalnoj efikasnosti; BY выдатак паветра ў кропцы максімальнай эфектыўнасці; RU Расход воздуха, замеренный в точке максимальной эффективности |
| Measured air pressure at best efficiency point | PBEP | **414** | Pa | DE Gemessener Luftdruck im Bestpunkt; DA Målt lufttryk i det optimale driftspunkt; HU Mért légnyomás a legjobb hatásfokú pontban; NL Gemeten luchtdruk op het beste-efficiëntie-punt; SK Nameraný tlak vzduchu v bode s najvyššou účinnosťou; GA Aerbhrú a thomhaistear ag pointe na héifeachtúlachta uasta; ES Presión de aire medida en el punto de má-xima eficiencia; ET Mõõdetud õhurõhk suurima tõhususega tööolukorras; LT Išmatuotasis optimalaus našumo taško oro slėgis; PL Ciśnienie powietrza mierzone w optymalnym punkcie pracy; SL Izmerjen zračni tlak na točki največje učin-kovitosti: TR En iyi verimlilik noktasındaki statik basınç farkı; SR Pritisak vazduha izmerena pri maksimalnoj efikasnosti; BY ціск паветра ў кропцы максімальнай эфектыўнасці; RU Давление воздуха, замеренное в точке максимальной эффективности |
| Maximum air flow | Qmax | **691** | m³/h | DE Maximaler Luftstrom; DA Maksimal luftstrøm; HU Maximális légáramsebesség; NL Maximale luchtstroom; SK Maximálny prietok vzduchu; GA Aershreabhadh uasta; ES Flujo de aire máximo; ET Suurim õhuvooluhulk; LT Didžiausias oro srautas; PL Maksymalne natężenie przepływu powietrza; SL Največji pretok zraka; TR Maksimum hava akımı; SR Maksimalni protok vazduha; BY максімальны паток паветра; RU Максимальный расход воздуха |
| Measured electric power input at best efficiency point | WBEP | **184.5** | W | DE Gemessene elektrische Eingangsleistung im Bestpunkt; DA Målt elektrisk effektoptag i det optimale driftspunkt; HU Mért villamosenergia-felvétel a legjobb hatás-fokú pontban; NL Gemeten elektrisch opgenomen vermogen op het beste-efficiëntiepunt; SK Nameraný elektrický príkon v bode s najvyššou účinnosťou; GA Cumhacht leictreach a chaitear ag pointe na héifeachtúlachta uasta; ES Potencia eléctrica de entrada medida en el punto de máxima eficiencia; ET Suurima tõhususega tööolukorras mõõdetud tarbitav sisendvõimsus; LT Išmatuotoji optimalaus našumo taško varto-jamoji elektrinė; GAlia; PL Pobór mocy mierzony w optymalnym punkcie pracy; SL Izmerjena vhodna električna moč na točki največje učinkovitosti; TR En iyi verimlilik noktasındaki elektrik gücü; SR Potrošnja električne energije pri maksimalnoj efikasnosti; BY электраспажыванне ў кропцы максімальнай эфектыўнасці; RU Потребляемая электрическая мощность, замеренная в точке максимальной эффективности |
| Nominal power of the lighting system | WL | **2.6** | W | DE Nennleistung des Beleuchtungssystems; DA Belysningssystemets nominelle effekt; HU A világítórendszer névleges teljesítménye; NL Nominaal vermogen van het verlichtingssys-teem; SK Nominálny výkon systému osvetlenia; GA Cumhacht ainmniúil an chórais soilsithe; ES Potencia nominal del sistema de iluminación; ET Valgusallika nimivõimsus; LT Vardinė apšvietimo sistemos; GAlia; PL Moc nominalna systemu oświetlenia; SL Nazivna moč sistema za osvetljevanje; TR Aydınlatma sisteminin nominal gücü; SR Nominalna snaga rasvete; BY намінальная магутнасць сістэмы асвятлення; RU Номинальная мощность системы освещения |
| Average illumination of the lighting system on the cooking surface | Emiddle | **75** | lux | DE Durchschnittliche Beleuchtungsstärke des Beleuchtungssystems auf der Kochoberfläche; DA Belysningssystemets gennemsnitlige lysstyrke på kogefladen; HU A világítórendszer által a főzési felületen biztosított átlagos megvilágítás; NL Gemiddelde verlichting van het verlichtings-systeem op het kookoppervlak; SK Priemerné osvetlenie vrhané systémom osvet-lenia na povrch varnej plochy; GA Soilsiú meánach an chórais soilsithe ar an dromchla cócaireachta; ES Iluminancia media del sistema de ilumina-ción en la superficie de cocción; ET Valgusallika tekitatud keskmine valgustatus toiduvalmistamispinnal; LT Apšvietimo sistema užtikrinama vidutinė virimo paviršiaus apšvieta; PL Średnie natężenie oświetlenia zapewnianego przez system oświetlenia na powierzchni płyty grzejnej; SL Povprečna osvetljenost kuhalne površine, ki jo zagotavlja sistem za osvetljevanje; TR Pişirme alanında aydınlatma sisteminin ortalama aydınlatması; SR Prosečna osvetljenost na površini za kuvanje; BY сярэдняя асветленасць сістэмы асвятлення на паверхні для гатавання; RU Средняя освещенность, обеспечиваемая системой освещенияна варочной поверхности |

# TECHNISCHE DATEN

## ENERGIEBLATT

| | | |
|---|---|---|
| Marke | | LAURUS |
| Modell | | LCA600 |
| Kochfeldart | | Elektro |
| Anzahl Kochzonen | | 4 |
| Heiztechnologie – 1 | | Strahlungsbeheizung |
| Größe – 1 | cm | Ø 14,5 |
| Energieverbrauch – 1 | Wh/kg | 192,0 |
| Heiztechnologie – 2 | | Strahlungsbeheizung |
| Größe – 2 | cm | Ø 14,5 |
| Energieverbrauch – 2 | Wh/kg | 192,0 |
| Heiztechnologie – 3 | | Strahlungsbeheizung |
| Größe – 3 | cm | Ø 18,0 |
| Energieverbrauch – 3 | Wh/kg | 192,0 |
| Heiztechnologie – 4 | % | Strahlungsbeheizung |
| Größe – 4 | cm | Ø 18,0 |
| Energieverbrauch – 4 | Wh/kg | 192,0 |
| Energieverbrauch des Kochfeldes | Wh/kg | 192,0 |
| Dieses Kochfeld stimmt mit EN 60350-2 überein | | |

Energiespartipps

Kochfeld
- Verwenden Sie Kochgeschirr mit einer flachen Unterseite.

- Verwenden Sie Kochgeschirr in der passenden Größe.

- Verwenden Sie Kochgeschirr mit einem Deckel.

- Halten Sie die Menge an Flüssigkeiten und Fett gering.

- Reduzieren Sie die Hitze, wenn Flüssigkeiten anfangen zu kochen.

LAURUS

# LCA600

Autarkes Glaskeramikkochfeld

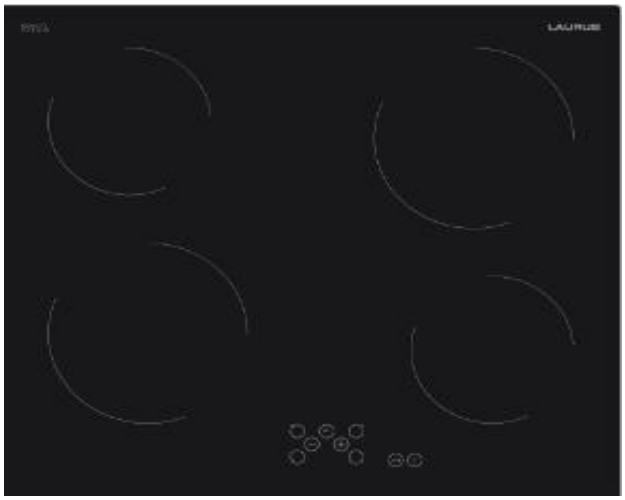

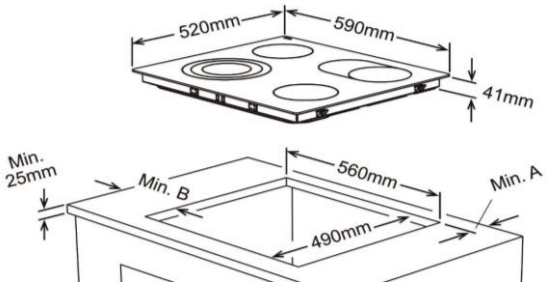


Abbildung ähnlich

| Energiemerkmale | |
|---|---|
| Stromversorgung | 230V~/400V,3N; 50Hz |
| Anschlusswert | 6,0 kW |

| Allgemeine Spezifikation | |
|---|---|
| Typ | Einbaukochfeld 60x60 |
| Kochfeld Art | Ceran |
| Kochfeldrahmen | - |
| Einbaumaße (BxT) | 560x490 mm |

| Ausstattung | |
|---|---|
| Kochzonenausstattung | |
| 2x145 mm (1200 W), 2x180 mm (1800 W) | |
| Leistungsstufen: 9 | |
| Knopfbedienung | - |
| Touchcontrol | Ja |
| Restwärmeanzeige | Ja |
| Timer | Ja |
| Booster | - |
| Kindersicherung | Ja |

| Abmessungen/Logistikdaten | |
|---|---|
| Artikelnummer | 10812622 |
| EAN-Code | 4024862999865 |
| Gerätemaße (HxBxT)/Gewicht | 41x590x520 mm / 7,5 kg |
| Kartonmaße (HxBxT)/Gewicht inkl. Gerät | 133x620x578mm / 8,25 kg |
| Verpackungseinheit | 1 Stück |
| Palettenmenge | - |
| 20 Fuß Container | 612 Stück |
| 40 Fuß Container | 1292 Stück |
| High Cube Container | 1444 Stück |

© 2020, Vestel Germany GmbH ▪ Parkring 6 ▪ 85748 Garching b. München
Alle Rechte, Irrtümer u. Änderungen vorbehalten.

LAURUS

# LKG122E

Einbaukühlschrank mit Gefrierfach 122-er Nische - Schlepptür

Abbildung ähnlich

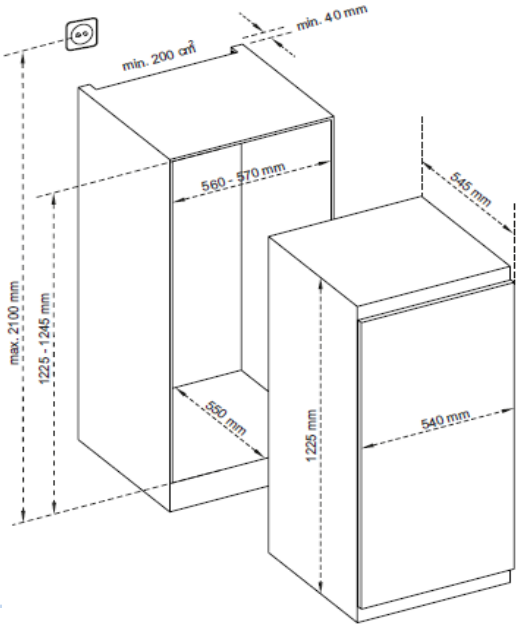


Energieklasse E

LED Innenraum Beleuchtung

| Energiemerkmale | |
|---|---|
| Energieeffizienzklasse | E |
| Energieverbrauch kWh/Jahr | 149 kWh |
| Temperaturanstiegszeit | 8h |
| Gefriervermögen kg/24 h | 2,6 kg |
| Klimaklasse | N (16 °C - 32 °C) |
| Luftschallemission dB (A) | C- 38 dB(A) |
| Stromversorgung | AC 220-240V; 50Hz |
| Anschlusswert | 153W |
| **Ausstattung** | |
| Display | - |
| Anzahl Abstellflächen | 4 |
| Abstellflächenart | Glas |
| Türablagen | 3 + 1 |
| Kühlart | statisch |
| Abtauautomatik (Kühlraum) | Ja |
| Gefrierfach | Ja / **** |
| Gefrierteil | - |
| Schubladen Kühlteil | 1 |
| Schubladen Gefrierteil | - |
| Innenbeleuchtung | Ja |
| Temperaturregelung | Ja |

| Sonstiges |
|---|
| Transparente Accessoires, Glasablagen |
| 1 Eierablage, 1 Eiswürfelschale |

| Allgemeine Spezifikation | |
|---|---|
| Kategorie | 7 |
| Typ | Kühl-Gefriergerät |
| Nutzinhalt Kühlen brutto/netto | 162 L / 162 L |
| Nutzinhalt Gefrieren brutto/netto | 16 L / 16 L |
| Auslagertemperatur "sonstiger Fächer" | - |
| Nutzinhalt Gesamt brutto / netto | 178 L / 178 L |
| Einbaumaße (HxBxT) | 1225-1245x560-570x550 mm |
| Design | wählbar |
| Farbe | weiß |
| Festtürtechnik | - |
| Türanschlag wechselbar | Ja |
| Höhenverstellbare Füße | Ja |

| Abmessungen / Logistikdaten | |
|---|---|
| Artikelnummer | 10811039 |
| EAN-Code | 4024862139537 |
| Gerätemaße (HxBxT) / Gewicht | 1225x540x545 mm / 37,50 kg |
| Kartonmaße (HxBxT) / Gewicht inkl. Gerät | 1289x584x577 mm / 40,82 kg |
| Verpackungseinheit | 1 Stück |
| Palettenmenge | 4 Stück |
| 20 Fuß Container | 49 Stück |
| 40 Fuß Container | 109 Stück |
| High Cube Container | 160 Stück |

© 2020, Vestel Germany GmbH ▪ Parkring 6 ▪ 85748 Garching b. München
Alle Rechte, Irrtümer u. Änderungen vorbehalten.

LAURUS

# LSV60-4

Vollintegrierter Geschirrspüler, 60cm

Abbildung ähnlich

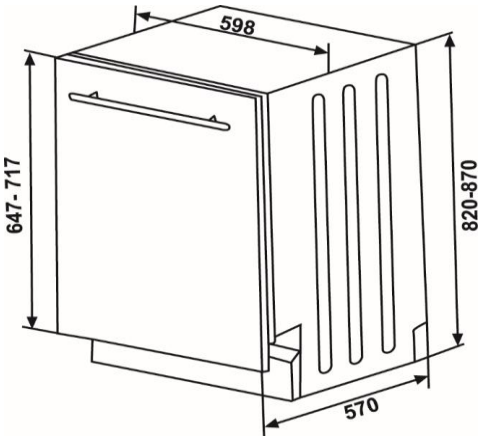


Energieklasse A++

AquaStopp Schlauch

## Energiemerkmale

| | |
|---|---|
| Energieeffizienzklasse | A++ |
| Energieverbrauch in kWh/Jahr [3] | 261 kWh |
| Energieverbrauch[1] in kWh | 0,91 kWh |
| Wasserverbrauch in Liter/Jahr [2] | 3360 L |
| Trocknungseffizienzklasse | [A] B C D E F G |
| Programmdauer[1] | 187 Minuten |
| Luftschallemission | 49 dB(A) |
| Stromversorgung | AC 220-240V; 50Hz |
| Anschlusswert | 1,9 kW |

## Allgemeine Spezifikation

| | |
|---|---|
| Nennkapazität in Standardgedecke[1] | 13 |
| Design | Rhea |
| Farbe Korpus / Körbe | grau / grau |
| Spülbehälter Edelstahl rostfrei | Ja |
| Durchlauferhitzer | Ja |
| Überlauf- & Rücklaufschutz | Ja |
| Höhenverstellbar | + 5,5 cm |
| Einbauhöhe | 820-870x600x600 mm |

## Ausstattung

| | |
|---|---|
| Display | - |
| Klarspülanzeige | Ja |
| Anzeige Salznachfüllung | Ja |
| Startzeitvorwahl | - |
| Restlaufanzeige | - |
| Kindersicherung | - |
| Filtertyp | Edelstahl |
| Höhenverstellbarer Oberkorb | Ja (unbeladen) |
| Spültemperatur | 50°-65° |
| Besteckkorb | herausnehmbar |
| Aquastoppschlauch | Ja |

**Spülprogramme:**

Vorspülen, Eco, Super 50' 65°, Intensiv 65°

[1] basiert auf dem Standardprogramm/Reinigungszyklus () das zur Reinigung normal verschmutzten Geschirrs geeignet ist.

[2] auf Grundlage von 280 Standardreinigungszyklen[1].

[3] mit Kaltwasserbefüllung[2]/Betriebsart mit geringer Leistungsaufnahme und Kaltwasserbefüllung

## Abmessungen/Logistikdaten

| | |
|---|---|
| Artikelnummer | |
| EAN-Code | 4024862112714 |
| Gerätemaße (HxBxT)/Gewicht | 820x598x550 mm / 38 kg |
| Kartonmaße (HxBxT)/Gewicht inkl. Gerät | 851x644x661 mm / 40 kg |
| Verpackungseinheit | 1 Stück |
| Palettenmenge | 4 Stück |
| 20 Fuß Container | 54 Stück |
| 40 Fuß Container | 108 Stück |
| High Cube Container | 162 Stück |

© 2020, Vestel Germany GmbH ▪ Parkring 6 ▪ 85748 Garching b. München
Alle Rechte, Irrtümer u. Änderungen vorbehalten.

LAURUS

# LEB5

Autarker Einbaubackofen

Energieklasse

A

Abbildung ähnlich

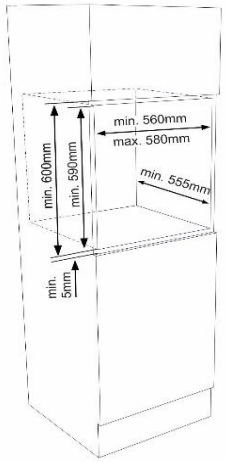


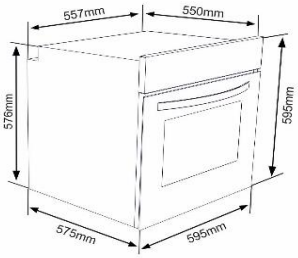


| Energiemerkmale | |
|---|---|
| Energieeffizienzklasse | A |
| Stromverbrauch Backofen | 0,87 kWh |
| Stromversorgung Backofen | 230V |
| Anschlusswert Backofen | 2,3 kWh |
| Geräuschentwicklung | - |

| Allgemeine Spezifikation | |
|---|---|
| Typ | autarker Backofen |
| Design | Edelstahl |
| Betriebsarten | 5 Funktionen |
| Backofenvolumen | 69 Liter |
| Beschichtung Garraum | Emaille |
| Einbaumaße (HxBxT) | 600 x 580 x 555 mm |

| Ausstattung Ofen | |
|---|---|
| Seitengitter | Ja |
| Versenkbare Drehknöpfe | Ja |
| Innentür vollverglast (2-fach) | Ja |
| Backofenbeleuchtung | Ja |
| Ofenfunktionen: 5<br>Auftauen, Ober-Unterhitze, Umluft, Grill, Grill+Ventilator | |

| Lieferumfang | |
|---|---|
| Ofenrost | Ja |
| Backblech | Ja |
| Sonstiges | - |

| Abmessungen / Logistikdaten | |
|---|---|
| Artikelnummer | |
| EAN-Code | 4024862112455 |
| Ofenmaße (HxBxT) / Gewicht | 595x595x575 mm / 35,0 kg |
| Kartonmaße (HxBxT) / Gewicht inkl. Gerät | 640x680x630 mm /37,7 kg |
| Verpackungseinheit | 1 Stück |
| Palettenmenge | 4 Stück |
| 20 / 40 Fuß Container | 81 Stück / 162 Stück |
| High Cube Container | 216 Stück |

© 2020, Vestel Germany GmbH ▪ Parkring 6 ▪ 85748 Garching b. München
Alle Rechte, Irrtümer u. Änderungen vorbehalten.

# EU-PRODUKTDATENBLATT

**Name oder Handelsmarke des Lieferanten: LAURUS**

**Anschrift des Lieferanten ([b]): VESTEL GERMANY, PARKRING 6, 85748 GARCHING, GERMANY**

**Modellkennung: LSV60-4**

**Allgemeine Produktparameter:**

| Parameter | Wert | Parameter | Wert | |
|---|---|---|---|---|
| Nennkapazität ([a]) (ps) | 13 | Abmessungen in cm | Höhe | 82 |
| | | | Breite | 60 |
| | | | Tiefe | 55 |
| EEI ([a]) | 55.9 | Energieeffizienzklasse ([a]) | E | |
| Reinigungsleistungsindex ([a]) | 1.130 | Trocknungsleistungsindex ([a]) | 1.070 | |
| Energieverbrauch in kWh [pro Betriebszyklus] im eco-Programm bei Kaltwasseranschluss. Der tatsächliche Energieverbrauch hängt von der jeweiligen Nutzung des Geräts ab. | 0.937 | Wasserverbrauch in Litern [pro Betriebszyklus] im eco-Programm. Der tatsächliche Wasserverbrauch hängt von der jeweiligen Nutzung des Geräts und vom Härtegrad des Wassers ab. | 12,0 | |
| Programmdauer ([a]) (h:min) | 3:25 | Art | Eingebaut | |
| Luftschallemissionen ([a]) (in dB(A) re 1 pW) | 49 | Luftschallemissionsklasse ([a]) | C | |
| Aus-Zustand (W) | 0.50 | Bereitschaftszustand (W) | - | |
| Zeitvorwahl (W) (falls zutreffend) | 4.00 | vernetzter Bereitschaftsbetrieb (W) (falls zutreffend) | - | |

**Mindestlaufzeit der vom Lieferanten angebotenen Garantie ([b]): 24 MONATE**

**Weitere Angaben:**

Weblink zur Website des Lieferanten, auf der die Informationen gemäß Anhang II Nummer 6 der Verordnung (EU) 2019/2022 ([1]) ([b]) der Kommission zu finden sind: www.vestel-germany.de

([a]) Angaben für das eco-Programm.
([b]) Änderungen dieser Einträge gelten nicht als relevante Änderungen im Sinne des Artikels 4 Absatz 4 der Verordnung (EU) 2017/1369.
([c]) Wenn der endgültige Inhalt dieser Zelle in der Produktdatenbank automatisch generiert wird, darf der Lieferant diese Daten nicht eingeben.

# TECHNISCHE DATEN

## ENERGIEBLATT

| | | |
|---|---|---|
| Marke | | LAURUS |
| Modell | | LEB5 |
| Ofentyp | | Elektro |
| Gewicht | kg | 28,1 |
| Energieeffizienzindex – konventionell | | 103,6 |
| Energieeffizienzindex – Umluft | | 94,0 |
| Energieklasse | | A |
| Energieverbrauch (Elektrizität) – konventionell | kWh/Zyklus | 0,87 |
| Energieverbrauch (Elektrizität) – Umluft | kWh/Zyklus | 0,79 |
| Anzahl Kavitäten | | 1 |
| Heizquelle | | Elektro |
| Volumen | l | 69 |
| Dieser Ofen stimmt mit EN 60350-1 überein | | |
| | | |

Energiespartipps

Ofen
- Kochen Sie Mahlzeiten wenn möglich zur gleichen Zeit.

- Halten Sie Vorheizzeiten kurz.

- Verlängern Sie die Kochzeiten nicht unnötig.

- Vergessen Sie nicht, den Ofen am Ende des Kochvorgangs abzuschalten.

- Öffnen Sie nicht die Ofentür während des Kochvorganges.

# TECHNICAL SPECIFICATIONS

## ENERGY FICHE

| | | |
|---|---|---|
| Brand | | LAURUS |
| Model | | LEB5 |
| Type of Oven | | ELECTRIC |
| Mass | kg | 28,1 |
| Energy Efficiency Index - conventional | | 103,6 |
| Energy Efficiency Index - fan forced | | 94,0 |
| Energy Class | | A |
| Energy consumption (electricity) - conventional | kWh/cycle | 0,87 |
| Energy consumption (electricity) - fan forced | kWh/cycle | 0,79 |
| Number of cavities | | 1 |
| Heat Source | | ELECTRIC |
| Volume | l | 69 |
| This oven complies with EN 60350-1 | | |
| | | |

Energy Saving Tips

Oven
- Cook the meals together, if possible.

- Keep the pre-heating time short.

- Do not elongate cooking time.

- Do not forget to turn-off the oven at the end of cooking.

- Do not open oven door during cooking period.

# SPÉCIFICATIONS TECHNIQUES

## FICHE ÉNERGIE

| | | |
|---|---|---|
| Marque | | LAURUS |
| Modèle | | LEB5 |
| Type de four | | ÉLECTRIQUE |
| Masse de l'appareil | kg | 28,1 |
| Indice d'efficacité énergétique - conventionnel | | 103,6 |
| Indice d'efficacité énergétique - ventilation forcée | | 94,0 |
| Classe énergétique | | A |
| Consommation énergétique (électricité) - conventionnelle | kWh/cycle | 0,87 |
| Consommation énergétique (électricité) - ventilation forcée | kWh/cycle | 0,79 |
| Nombre de cavités | | 1 |
| Source de chaleur | | ÉLECTRIQUE |
| Volume | l | 69 |
| Ce four est conforme à la norme EN 60350-1 | | |
| | | |

Conseils en matière d'économie d'énergie

Four
- Cuisinez les repas simultanément, si possible.

- Réduisez le temps de préchauffage.

- Ne prolongez pas le temps de cuisson.

- N'oubliez pas d'éteindre le four à la fin de la cuisson.

- N'ouvrez pas la porte du four pendant la cuisson.

# SPECIFICHE TECNICHE

## SCHEDA PRODOTTO

| | | |
|---|---|---|
| Marchio | | LAURUS |
| Modello | | LEB5 |
| Tipo di forno | | ELETTRICO |
| Massa | kg | 28,1 |
| Indice di efficienza energetica - convenzionale | | 103,6 |
| Indice di efficienza energetica - ventilazione forzata | | 94,0 |
| Classe energetica | | A |
| Consumo energetico (elettricità) - convenzionale | kWh/ciclo | 0,87 |
| Consumo energetico (elettricità) - ventilazione forzata | kWh/ciclo | 0,79 |
| Numero di cavità | | 1 |
| Fonte di calore | | ELETTRICO |
| Volume | l | 69 |
| Questo forno è conforme a EN 60350-1 | | |
| | | |

Consigli per il risparmio energetico

Forno
- Cuocere i pasti assieme, se possibile.
- Tenere al minimo il tempo di pre-riscaldamento.
- Non prolungare il tempo di cottura.
- Non dimenticare di spegnere il forno alla fine della cottura.
- Non aprire lo sportello del forno durante il periodo di cottura.

# ESPECIFICACIONES TÉCNICAS

## FICHA ENERGÉTICA

| | | |
|---|---|---|
| Marca | | LAURUS |
| Modelo | | LEB5 |
| Tipo de horno | | ELÉCTRICO |
| Masa | Kg | 28,1 |
| Índice de eficiencia energética – convencional | | 103,6 |
| Índice de eficiencia energética – ventilación forzada | | 94,0 |
| Clase energética | | A |
| Consumo de energía (electricidad) - convencional | kWh/ciclo | 0,87 |
| Consumo de energía (electricidad) – ventilación forzada | kWh/ciclo | 0,79 |
| Número de cavidades | | 1 |
| Fuente de calor | | ELÉCTRICO |
| Volumen | L | 69 |
| Este horno cumple con EN 60350-1 | | |
| | | |

Trucos para ahorrar energía

Horno
-A ser posible, cocine los alimentos juntos.

- Mantenga el tiempo de precalentamiento durante poco tiempo.

-No prolongue el tiempo de cocción.

-No olvide apagar el horno al final de la cocción.

- No abra la puerta del horno durante el periodo de cocción.

# TECHNISCHE SPECIFICATIES

## ENERGIEFICHE

| | | |
|---|---|---|
| Merk | | LAURUS |
| Model | | LEB5 |
| Oventype | | ELEKTRISCH |
| Massa | kg | 28,1 |
| Index energie-efficiëntie - conventioneel | | 103,6 |
| Index energie-efficiëntie – hete lucht | | 94,0 |
| Energieklasse | | A |
| Energieverbruik (stroom) - conventioneel | kWh/cyclus | 0,87 |
| Energieverbruik (stroom) – hete lucht | kWh/cyclus | 0,79 |
| Aantal ruimtes | | 1 |
| Warmtebron | | ELEKTRISCH |
| Volume | l | 69 |
| Deze oven voldoet aan EN 60350-1 | | |
| | | |

Tips voor energiebesparing

Oven
- Bereid indien mogelijk de gerechten tegelijkertijd.
- Houd de voorverwarmtijd kort.
- Verleng de bereidingstijd niet.
- Vergeet niet na de bereiding de oven uit te zetten.
- Doe tijdens de bereiding de ovendeur niet open.