respekta® Kitchen

NEG-Novex
Großhandelsgesellschaft für Elektro- und Haustechnik mbH

respekta kopffreie Schräghaube 60 cm, Glas schwarz oder weiß

Typ / Modell: CH 22010 SB / CH 22010 WB

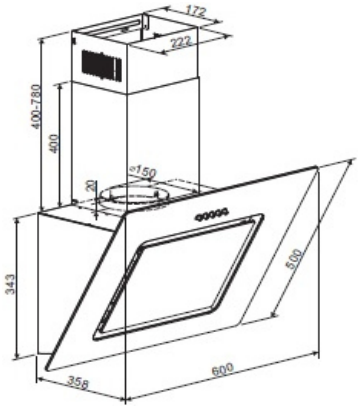

Jährlicher Energieverbrauch (AEChood):	28 kWh / Jahr
Energieeffizienzklasse:	B
Fluiddynamische Effizienz (FDEhood):	13,8
Fluiddynamische Effizienzklasse:	D
Beleuchtungseffizienz (LEhood):	53 Lux / Watt
Beleuchtungseffizienzklasse:	A
Fettabscheidegrad:	73,9%
Fettabscheideeffizienzklasse:	D
Luftstrom bei minimaler/ maximaler Geschwindigkeit im Normalbetrieb	218 m³/h / 296 m³/h
Luftstrom im Betrieb auf Intensivstufe oder Schnelllaufstufe:	-
A-bewertete Luftschallemission bei minimaler / maximaler Geschwindigkeit im Normalbetrieb:	59 dB / 64 dB
A-bewertete Luftschallemission im Betrieb auf der Intensivstufe oder Schnelllaufstufe:	-
Leistungsaufnahme im Aus-Zustand:	-
Leistungsaufnahme im Bereitschaftszustand:	-

Ausstattungsmerkmale / technische Daten

Steuerung:	Drucktasten
mit Glasschirm:	schwarz / weiß
Korpus:	schwarz / weiß
Schacht:	schwarz / weiß
Geschwindigkeitsstufen:	3
Beleuchtung max.:	2 x 2 Watt LED
Rohranschluss (Durchmesser):	150 mm
Spannung / Frequenz:	220-240V / 50Hz
Anschlusswert:	69 Watt
inkl. Metallfettfilter (auswaschbar): 1 x MIZ 2210	EAN: 4260344976447
Umluftbetrieb; durch Einsatz des Aktivkohlefilters möglich:	Ja
Zubehör (nicht enthalten): Aktiv-Kohlefilter (1 Stück) MIZ 0058N	EAN: 4260515338340

Abmessungen

Gerätemaße in cm (H x B x T) / Gewicht in kg:	74,3 - 112,3 x 60 x 35,8 / 11,2
Mit Verpackung in cm (H x B x T) / Gewicht in kg:	43 x 66 x 49 / 13,2

Artikelnummer	Farbe	EAN	UVP
CH22010SB	schwarz	4260641221295	175,00 €
CH22010WB	weiß	4260641221301	189,00 €

Technische Änderungen und Irrtümer vorbehalten

Einbaubackofen autark

DIGI Backofen EB 318

BESCHREIBUNG:

- Energieeffizienzklasse A
- 56 Liter Garraum
- 9 Beheizungsarten
- versenkbare Edelstahl Knebel
- LED-Timer und 2 Teleskopauszüge

UVP **459,00 €**

AUSSTATTUNG – BACKOFEN

Regelbare Temperatur:	50° – 250°C
Beheizungsarten:	9
	Auftauen, Ober-/Unterhitze, Halb Grill, Konventioneller Grill, Umluftgrill, Unterhitze + Ventilation, Pizzafunktion, Heißluft, Intensivbacken (Ober- / Unterhitze + Ventilation)
Backofeninnentür:	Doppelvergalsung
Backofentür:	Edelstahl / Glas / schwarz
Griff:	Edelstahl
Steuerung:	versenkbare Knebel Edelstahllook
Emailliertes Backblech:	1
Grillrost:	1
Teleskopauszüge:	2
LED-Timer:	vollprogramierbar

Technische Änderungen und Irrtümer vorbehalten

TECHNISCHE DATEN

Energieeffizienzindex pro Garraum (EEI):	93,5
Energieeffizienzklasse pro Garraum (von A+++ bis D):	A
Energieverbrauch pro Zyklus:	Konventionell: 0,79 kWh
	Umluft: 0,73 kWh
Zahl der Garräume:	1
Wärmequelle pro Garraum:	Elektro
Größe des Geräts:	mittel: 35 l ≤ Volumen < 65l
Luftschallemission:	51 dB(A)
Anschlusswert Backofen:	3350 Watt
Volumen des Garraums:	56 Liter
Anschluss:	Schuko Stecker mit 130 cm Kabel (Steckerfertig)

ABMESSUNGEN

Gerätemaße Backofen in cm (H x B x T) / Gewicht:	59 x 59,5 x 54,2 / 29 kg
Mit Verpackung in cm (H x B x T) / Gewicht:	66 x 66 x 61 / 32,5 kg
Einbaumaße Backofen in cm (H x B x T):	58 x 56 x 55

ARTIKELNUMMER	EAN	UVP
DIGIEB318	4897014606597	459,00 €

Technische Änderungen und Irrtümer vorbehalten

respekta® Kitchen

NEG-Novex
Großhandelsgesellschaft
für Elektro- und Haustechnik mbH

respekta Einbau Kühl- Gefrierkombination

Typ / Modell: GKE 144 A+ (Stand 2021)

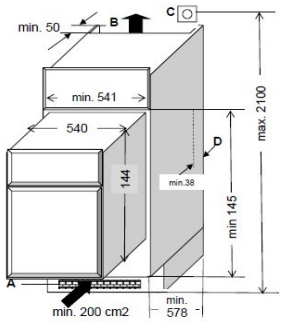

Kategorie des Haushaltskühlgerätemodells:	7 - Kühl - Gefriergerät
Energieeffizienzklasse Skala von A bis G	F
Jahresenergieverbrauch in kW/h	221
Gesamtinhalt aller Frischhalte und Kühlfacher in L	183
Gesamtnutzinhalt aller Gefrierfächer in L	37
Sterne Kennzeichnung:	4*
automatisches Abtauverfahren Kühlteil / Gefrierteil:	automatisch / manuell
Gefriervermögen in 24 Std.:	2,60 kg
Klimaklasse*[2]:	N-ST
Empfohlene Umgebungstemperatur:	16 bis 38 °C
Geräuschemission in dB (A) und Geräuschemissionsklasse	39 / C
Einbaugerät:	ja
Weinschrank [3]:	-
[2] kein Weinlagerfach und für die Lagerung bestimmter Lebensmittel bei einer höheren Temperatur als +14 °C vorgesehen	
[3] Dieses Gerät ist ausschließlich zur Lagerung von Wein bestimmt	

Ausstattungsmerkmale / technische Daten

Regelbares Thermostat:	ja
Kompressor:	1
Wechselbarer Türanschlag:	ja
Dekorrahmen:	-
Verstellbare Füße:	ja
Schleppscharniere:	ja
LED-Beleuchtung im Kühlteil:	ja
Glasablagen:	3
Gemüseschublade mit bruchsicherer Glasabdeckung:	1
Türablagen / Eierablagen:	4 / 0
Ablage im Gefrierteil :	1

Abmessungen

Gerätemaße in cm (H x B x T) / Gewicht:	144,00 x 54,00 x 54,00 / 41,3 kg
Mit Verpackung in cm (H x B x T) / Gewicht:	149,00 x 57,30 x 57,30 / 46,0 kg

Artikelnummer	EAN	UVP
GKE144A+	4260287646490	449,00 €

Technische Änderungen und Irrtümer vorbehalten

Cooker hood	**Data sheet / *Datenblatt***	***Dunstabzugshaube***		
nach Verordnung (EU) Nr. 65/2014 und Verordnung (EU) Nr. 66/2014				
Brand name *Warenzeichen*	**respekta®**			
Type / Model *Typ / Modell*	**CH 22010 SB / WB**			
Annual Energy Consumption *Jährliche Energieverbrauch*	**AEC** hood	27.8		kWh
Energy Efficiency Class (E to A+++) Energieeffizklasse (E bis A+++)	**EEI** hood	**B**		
Fluid Dynamic Efficiency *Fluiddynamische Effizienz*	**FDE** hood	Rate / Class *Wert / Klasse*	13.8	**D**
Lighting efficiency (in watts) *Beleuchtungseffizienz (in Watt)*	**LE** hood	Rate / Class *Wert / Klasse*	53.0	**A**
Grease Filtering rate (in %) Fettabscheidegrad Wert (in %)		Rate / Class *Wert / Klasse*	73.9	**D**
Air flow rate at best efficiency point *Luftvolumenstrom im Bestpunkt*	**Q** BEP	Rate / Unit *Wert / Einheit*	162.4	m3 /h
Air pressure at best efficiency point *Luftdruck im Bestpunkt*	**P** BEP	Rate / Unit *Wert / Einheit*	139	Pa
Maximum air flow *Maximaler Luftstrom*	**Q** max	Rate / Unit *Wert / Einheit*	296.0	m3 /h
Working points highest setting *Maximaler Luftstrom im Normalbetrieb*			296.0	m3 /h
Working points lowest setting *Minimaler Luftstrom im Normalbetrieb*			218.2	m3 /h
Electrical power input at best efficiency point *Elektrische Eingangsleistung im Bestpunkt*	**W** BEP	Rate / Unit *Wert / Einheit*	45.5	W
Nominal power of the lighting system *Nennleistung des Beleuchtungssystems*	**W L**	Rate / Unit *Wert / Einheit*	4.0	W
Average illumination of the lighting system on the cooking surface *Durchschnittl. Beleuchtungsstärke des Beleuchtungs-systems auf der Kochoberfläche*	**E** middle	Rate / Unit *Wert / Einheit*	212	LUX
Power consumption in standby mode *Leistungsaufnahme im Bereitschaftszustand*	**P_s**	Rate / Unit *Wert / Einheit*	-	W
Power consumption in off mode *Leistungsaufnahme im Aus-Zustand*	**P_o**	Rate / Unit *Wert / Einheit*	0	W
Sound power level *Schallleistungspegel*	**L_{wa}**	min./max.dB Min./Max.dB	59 / 64	dB

NEG-Novex ,
Chenover Str. 5, DE - 67117 Limburgerhof, Germany

Oven	Data sheet / *Datenblatt*	*Backofen*

According to Regulation 65/2014EC — *Nach Verordnung 65/2014EU*

Brand name *Warenzeichen*	respekta®			
Type / Model *Typ / Modell*	**Digi EB 318**			
Number of heat sources *Anzahl der Heizquellen*	4			
Energy efficiency Index *Energieeffizienzindex*	EEI	94,3		
Energy Efficiency Class (D to A+++) *Energieeffizienzklasse (D to A+++)*	EEI cavity	**A**		
Number of cavities *Anzahl Backröhren*		1		
Usable volume of cavity *Nutzvolumen der Backröhre*	1	Rate *Wert*	56	L
Energy consumption per cycle > bottom heat only *Energieverbrauch per Zyklus > nur Unterhitze*	1	Rate / Unit *Wert / Einheit*	--	kWh
Energy consumption per cycle > bottom- and upper heat *Energieverbrauch per Zyklus > Unter- und Oberhitze*	1	Rate / Unit *Wert / Einheit*	0,76	kWh
Energy cons. per cycle bottom/under heat + air convection *Energieverbr. per Zyklus Unter-/Oberhitze + Heissluft*	1	Rate / Unit *Wert / Einheit*	0,74	kWh

Produktdatenblatt

Name oder Handelsmarke des Lieferanten: respekta®

Anschrift des Lieferanten (b): NEG-Novex Großhandelsgesellschaft für Elektro- und Haustechnik GmbH
Chenover Str. 5, D-67117 Limburgerhof

Modellkennung: **GKE 144 A+**

Art des Kühlgerätes:

geräuscharmes Gerät: [nein] Bauart: [Einbaugerät]

Weinlagerschrank: [nein] Anderes Kühlgerät: [nein]

Allgemeine Produktparameter:

Parameter		Wert	Parameter	Wert
Gesamt-abmessungen (in mm)	Höhe	1440	Gesamtrauminhalt (in dm ^{3} oder I)	221
	Breite	540		
	Tiefe	540		
EEI		124,3	Energieeffizienzklasse	[F]
Luftschallemissionen (in dB(A) re		39	Luftschallemissionsklasse	[C]
Jährlicher Energieverbrauch (in kWh{a)		221	Klimaklasse:	[N-ST]
Mindestumgebungstemperatur (in °C), für die das Kühlgerät geeignet ist		(16)	Höchstumgebungstemperatur (in °C), für die das Kühlgerät geeignet ist	(38)
Winterschaltung		[nein]		

Fachparameter:

Fachtyp		Fachparameter und -werte			
		Rauminhalt des Fachs (in dm³ oder l)	Empfohlene Temperatureinstellung für eine optimierte Lebensmittellagerung (in °C) Diese Einstellungen dürfen nicht im Widerspruch zu den Lagerbedingungen gemäß Anhang IV Tabelle 3 stehen;	Gefriervermögen (in kg 24h)	Entfrostungsart (automatische Entfrostung = A, manuelle Entfrostung = M)
Speisekammer—fach	[nein]				
Weinlagerfach	[nein]				
Kellerfach	[nein]				
Lagerfach fiir frische Lebensmittel	[Ja]	183	8		[A]
Kaltlagerfach	[nein]				
Null-Sterne- oder Eisbereiterfach	[nein]				
Ein-Stern-Fach	[nein]				
Zwei-Sterne-Fach	[nein]				
Drei-Sterne-Fach	[nein]				
Vier-Sterne-Fach	[ja]	37		2,6	[M]
Zwei-Sterne-Abteil	[nein]				
Fach mit varia—bler Temperatur	[nein]				

Fiir Vier-Sterne-Facher

Schnelleinfrierfunktion	[nein]

Lichtquefienparameter (a) (b):

Art der Lichtquelle	LED
Energieeffizienzklasse	[A]

Mindestlaufzeit der vom Hersteller angebotenen Garantie (b): 24 Monate

Weitere Angaben:

Weblink zur Website des Herstellers, auf der die Informationen gema£ Nummer 4 Buchstabe a des Anhangs der Verordnung (EU) 2019 2019 der Kommission (’) (‘) zu finden sind:

(a) Gemäß› der Delegierten Verordnung (EU) 2019}2015 der Kommission (²).
(b) Änderungen dieser Einträge gelten nicht als relevante Änderungen inn Sinne des Artikels 4 Absatz 4 der Verordnung (EU) 2017/1369.
(c) wenn der endgültige Inhalt dieser Zelle in der Produktdatenbank automatisch generiert wird, darf der Lieferant diese Daten nicht eingeben.

(1) Verordnung (EU) 2019{2019 der Kommission vom 1. Oktober 2019 zur Festlegung von Ökodesign-Anforderungen an Kühlgerate gemäß› der Richtlinie 2009/125/EG des Europäischen Parlaments und des Rates und zur Aufhebung der Verordnung (EG) Nr. 643/2009 der Kommission (siehe Seite 187 dieses Amtsblatts).
(2) Delegierte Verordnung (EU) 2019{201 5 der Kommission vom 11. März 2019 zur Ergänzung der Verordnung (EU) 2017/1369 des Europäischen Parlaments und des Rates in Bezug auf die Energieverbrauchskennzeichnung von Lichtquellen und zur Aufhebung der Delegierten Verordnung (EU) Nr. 874/201 2 der Kommission (siehe Seite 68 dieses Amtsblatts).